總代理
SPRAYER 思沛雅噴霧器材有限公司
22205 新北市深坑區北深路三段270巷8號3樓 TEL.02-8662-6968
Website : www.sprayer.com.tw E-mail : sales@sprayer.com.tw

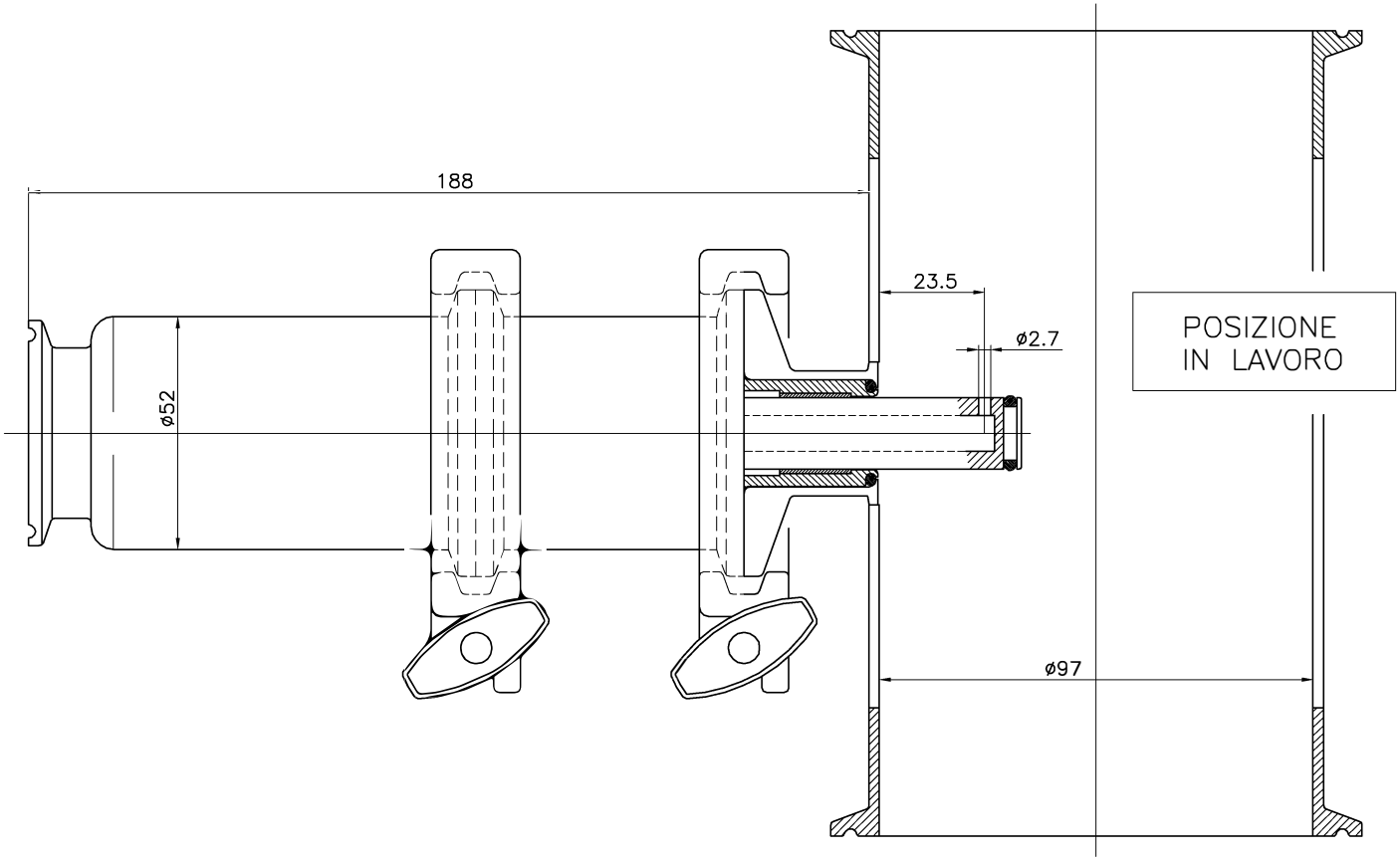

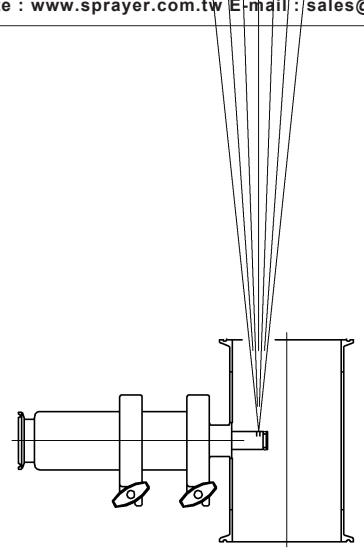

PRESSIONE BAR	PORTATA L/MIN.
1	4.5
2	6.4
3	7.8
4	9.0
5	10.1
6	11.1
7	11.9

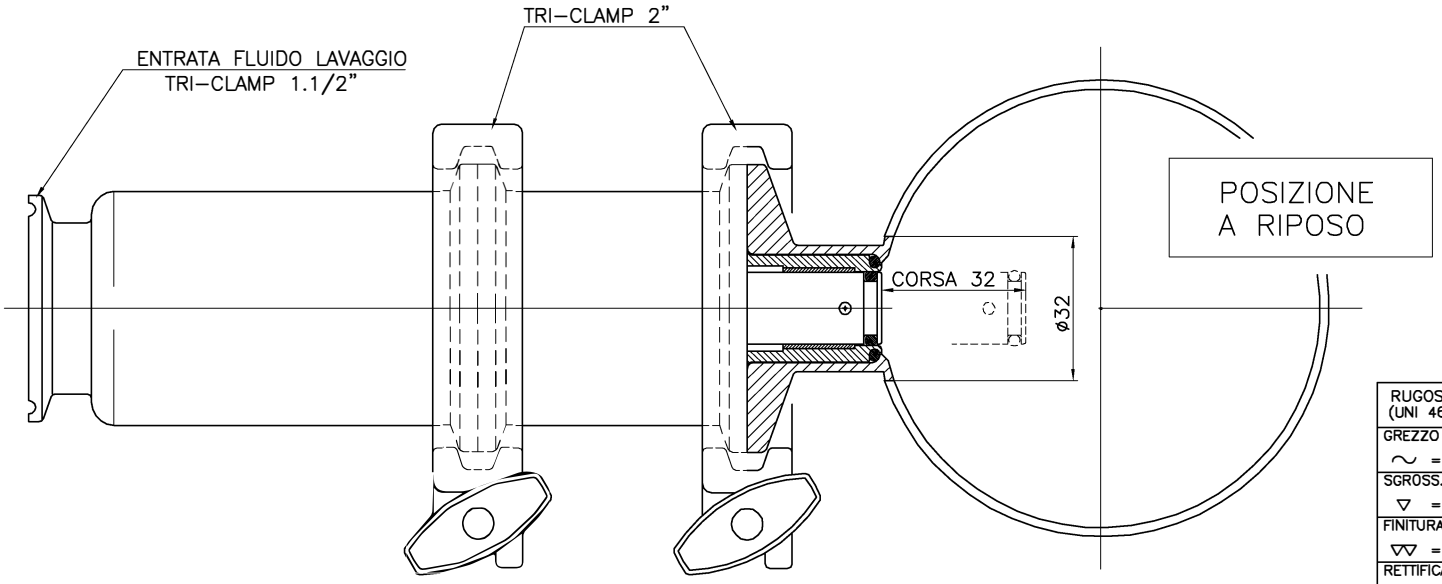

PRESSIONE MINIMA PER TRASLAZIONE COMPLETA 0.5 BAR

RUGOSITA' (UNI 4600)	MODIFICA	1	2	3	4	5	Bokoneli CLEANING HEADS MONTECCHIO E. (RE) – ITALY
	FOGLIO	XXXX					
	DATA	XX.XX.XX					
GREZZO ~ =	TOLLERANZE GENERALI classe m UNI–EN 22768/1						
	0÷6	6÷30	30÷120	120÷400	400÷1000	1000÷2000	
SGROSS. ▽ = 3.2	±0.1	±0.2	±0.3	±0.5	±0.8	±1.2	
	NOTE: file: RT 120 AB cm						DISEGN.: CR CONTR.: DM DATA: 12.01.09 MOD.
FINITURA ▽▽ = 1.6	MATERIALE: AISI 316						SCALA 1:1 A3 0
RETTIFICA ▽▽▽ = 0.8	DESCRIZIONE: UGELLO A SCOMPARSA CON TRASLAZIONE CON FLUIDO LAVAGGIO						CODICE: RT 120 AB